E5CC

OMRON

Digital Controller

EN INSTRUCTION MANUAL

Thank you for purchasing the OMRON E5CC Digital Controller.
This manual describes the functions, performance, and application methods needed for optimum use of the product.
Please observe the following items when using the product.

- This product is designed for use by qualified personnel with a knowledge of electrical systems.
- Before using the product, thoroughly read and understand this manual to ensure correct use.
- Keep this manual in a safe location so that it is available for reference whenever required.

OMRON Corporation

©All Rights Reserved

Refer to the *E5□C Digital Controllers User's Manual* (Cat. No. H174) for detailed application procedures.

CC1

3686257-7B

Safety Precautions

●Key to Warning Symbols

⚠ CAUTION	Indicates a potentially hazardous situation which, if not avoided, is likely to result in minor or moderate injury or property damage. Read this manual carefully before using the product.

●Warning Symbols

⚠ CAUTION	
Minor injury due to electric shock may occasionally occur. Do not touch the terminals while power is being supplied.	
Electric shock, fire, or malfunction may occasionally occur. Do not allow metal objects, conductors, cuttings from installation work, moisture, or other foreign matter to enter the Digital Controller, the Setup Tool ports, or between the pins on the connectors on the Setup Tool cable. Attach the cover to the front-panel Setup Tool port whenever you are not using it to prevent foreign objects from entering the port.	
Minor injury from explosion may occasionally occur. Do not use the product where subject to flammable or explosive gas.	
Fire may occasionally occur. Do not allow dirt or other foreign objects to enter a Setup Tool port, or between the pins on the connectors on the Setup Tool cable.	
Minor electric shock, fire, or malfunction may occasionally occur. Never disassemble, modify, or repair the product or touch any of the internal parts.	
CAUTION - Risk of Fire and Electric Shock (a) This product is UL listed as Open Type Process Control Equipment. It must be mounted in an enclosure that does not allow fire to escape externally. (b) More than one disconnect switch may be required to de-energize the equipment before servicing. (c) Signal inputs are SELV, limited energy. (d) Caution: To reduce the risk of fire or electric shock, do not interconnect the outputs of different Class 2 circuits. (e) E5CC-U, E5GC products: Use wires with heat resistance of 65°C min to wire the terminals because the maximum terminal temperature is 65°C. Other models of products: Use wires with heat resistance of 75°C min to wire the terminals because the maximum terminal temperature is 75°C.	
If the output relays are used past their life expectancy, contact fusing or burning may occasionally occur. Always consider the application conditions and use the output relays within their rated load and electrical life expectancy. The life expectancy of output relays varies considerably with the output load and switching conditions.	
If you replace only the Main Unit of the E5DC or E5DC-B, check the condition of the Terminal Unit. If corroded terminals are used, contact failure in the terminals may cause the temperature inside the Digital Controller to increase, possibly resulting in fire. If the terminals are corroded, replace the Terminal Unit as well.	
Loose screws may occasionally result in fire. Tighten the terminal screws to the specified torque of 0.43 to 0.58 N·m.*1	
Set the parameters of the product so that they are suitable for the system being controlled. If they are not suitable, unexpected operation may occasionally result in property damage or accidents.	
A malfunction in the Digital Controller may occasionally make control operations impossible or prevent alarm outputs, resulting in property damage. To maintain safety in the event of malfunction of the Digital Controller, take appropriate safety measures, such as installing a monitoring device on a separate line.	

*1 The specified torque is 0.5 N·m for the E5CC-U.

Suitability for Use

Omron Companies shall not be responsible for conformity with any standards, codes or regulations which apply to the combination of the Product in the Buyer's application or use of the Product.

At Buyer's request, Omron will provide applicable third party certification documents identifying ratings and limitations of use which apply to the Product. This information by itself is not sufficient for a complete determination of the suitability of the Product in combination with the end product, machine, system, or other application or use. Buyer shall be solely responsible for determining appropriateness of the particular product with respect to Buyer's application, product or system. Buyer shall take application responsibility in all cases.

NEVER USE THE PRODUCT FOR AN APPLICATION INVOLVING SERIOUS RISK TO LIFE OR PROPERTY WITHOUT ENSURING THAT THE SYSTEM AS A WHOLE HAS BEEN DESIGNED TO ADDRESS THE RISKS, AND THAT THE OMRON PRODUCT(S) IS PROPERLY RATED AND INSTALLED FOR THE INTENDED USE WITHIN THE OVERALL EQUIPMENT OR SYSTEM.

Precautions for Safe Use

Be sure to observe the following precautions to prevent operation failure, malfunction, or adverse effects on the performance and functions of the product. Not doing so may occasionally result in unexpected events.
Use the product within specifications.

(1) The product is designed for indoor use only. Do not use the product outdoors. Do not use or store the product in any of the following locations.
- Places directly subject to heat radiated from heating equipment.
- Places subject to splashing liquid or oil atmosphere.
- Places subject to direct sunlight.
- Places subject to dust or corrosive gas (in particular, sulfide gas and ammonia gas).
- Places subject to intense temperature change.
- Places subject to icing and condensation.
- Places subject to vibration and large shocks.

(2) Use and store the product within the rated ambient temperature and humidity range. When multiple Digital Controllers are mounted in close contact or stacked vertically, heat generated by the controllers can cause the internal temperature of each unit to rise, which may shorten their service life. In such cases, provide forced cooling, for example by directing airflow from a fan toward the controllers.
(3) To allow heat to escape, do not block the area around the product. Do not block the ventilation holes on the product.
(4) Be sure to wire properly with correct polarity of terminals.
(5) To connect bare wires, use copper stranded or solid wires. Use the wire sizes and stripping lengths given in the following table to prevent smoking and firing of the wiring material.

Recommended Wires

Model	Recommended wires	Stripping length
E5CC, E5EC, E5AC, E5DC, or E5GC (models with screw terminal blocks)	AWG24 to AWG18 (0.21 to 0.82 mm²) Copper stranded or solid wires	6 to 8 mm
E5GC (models with screwless clamp terminal blocks)		8 to 12 mm
E5CC-U (plug-in models)	AWG24 to AWG14 (0.21 to 2.08 mm²) Copper stranded or solid wires	5 to 6 mm
E5□C-B (models with Push-In Plus terminal blocks) *1	0.25 to 1.5 mm² (equivalent to AWG24 to AWG16) Copper stranded or solid wires	With ferrules: 10 mm Without ferrules: 8 mm

*1 Use Ferrules with UL certification (R/C).

Connect only one wire to each terminal.
Use the specified size of crimped terminals to wire the E5CC, E5EC, E5AC, E5DC, and E5GC (models with screw terminal blocks) as well as the E5CC-U (plug-in models).

Crimp Terminal Sizes

Model	Crimp terminal size
E5CC, E5EC, E5AC, E5DC, or E5GC (models with screw terminal blocks)	M3, Width: 5.8 mm max.
E5CC-U (plug-in models)	M3.5, Width: 7.2 mm max.

- E5□D-B (models with Push-In Plus terminal blocks)
  Do not insert multiple wires into a single terminal (insertion) hole.
- E5□C (models with screw terminals)
  You can connect up to two wires of the same size and type to a single terminal. You can also connect up to two crimp terminals.
- E5GC (models with screwless clamp terminal blocks)
  When connecting two wires to a single terminal, be sure to use ferrules (twin ferrules). *1
  Select ferrules that meet the following specifications:
  - Outer diameter: 0.8 to 1.4 mm
  - Length of exposed conductive part: 8 to 12 mm
  - Must be a double crimp (twin) type

  *1 The E5GC (models with screwless clamp terminal blocks) has been UL tested with a single stranded wire connected.

(6) Do not wire the terminals that are not used.
(7) To prevent inductive noise, keep the wiring of the Digital Controller separate from high-voltage or high-current power lines. Do not run the controller wiring parallel to or in the same conduit as power lines. Effective measures include using separate conduits or ducts and using shielded cables. Install surge absorbers or noise filters on nearby equipment that generates noise, especially devices with inductive components such as motors, transformers, solenoids, and magnetic coils. When using a noise filter on the power supply, check the voltage and current ratings, and install the filter as close to the Digital Controller as possible. Also, keep the controller as far as possible from equipment that generates strong high-frequency signals (such as high-frequency welders or sewing machines) or equipment that produces surges.
(8) Use this product within the rated load and power supply.
(9) Make sure that the rated voltage is attained within two seconds of turning ON the power using a switch or relay contact. If the voltage is applied gradually, the power may not be reset or output malfunctions may occur.
(10) Make sure that the Digital Controller has 30 minutes or more to warm up after turning ON the power before starting actual control operations to ensure the correct temperature display.
(11) When executing self-tuning, turn on the power for both the load and the Digital Controller simultaneously, or turn on the load power before the controller power. If you turn on the controller power first and then the load power, proper self-tuning and optimal control cannot be achieved.
(12) A switch or circuit breaker should be provided close to this unit. The switch or circuit breaker should be within easy reach of the operator, and must be marked as a disconnecting means for this unit.
(13) Wipe off any dirt from the Digital Controller with a soft dry cloth. Never use thinners, benzine, alcohol, or any cleaners that contain these or other organic solvents. Deformation or discoloration may occur.
(14) Design the system (control panel, etc.) considering a 2-second delay before the controller's output is set after power ON.
(15) The output will turn OFF when you move to the Initial Setting Level. Take this into consideration when performing control.
(16) The number of non-volatile memory write operations is limited. Therefore, use RAM write mode when frequently overwriting data during communications or other operations.
(17) Always touch a grounded piece of metal before touching the Digital Controller to discharge static electricity from your body.
(18) Use suitable tools when taking the Digital Controller apart for disposal. Sharp parts inside the Digital Controller may cause injury.
(19) For compliance with Lloyd's standards, the E5CC, E5CC-U, E5CC-B, E5EC, E5EC-B, E5AC, and E5DC must be installed under the conditions that are specified in Shipping Standards.
(20) On models with two Setup Tool ports (E5EC, E5EC-B, E5AC, E5DC, E5DC-B, and E5GC), do not connect cables to both ports at the same time. The Digital Controller may be damaged or may malfunction.
(21) Do not exceed the communications distance that is given in the specifications and use the specified communications cable.
(22) Do not turn the power supply to the Digital Controller ON or OFF while the USB-Serial Conversion Cable is connected. The Digital Controller may malfunction.
(23) Do not bend the communications cables past their natural bending radius. Do not pull on the communications cables.
(24) For the E5DC and E5DC-B, when you attach the Main Unit to the Terminal Unit, make sure that the hooks on the Main Unit are securely inserted into the Terminal Unit.
(25) For the E5CC-U, when you attach the Main Unit to the socket, make sure that the hooks on the socket are securely inserted into the Main Unit.
(26) Install the DIN Track vertically to the ground.
(27) For the E5DC and E5DC-B, always turn OFF the power supply before connecting the Main Unit to or disconnecting the Main Unit from the Terminal Unit, and never touch or apply shock to the terminals or electronic components. When connecting or disconnecting the Main Unit, do not allow the electronic components to touch the case.
(28) Observe the following precautions when you remove the terminal block or pull out (draw out) the interior of the E5GC.
- Turn OFF the power supply before you start and never touch or apply shock to the terminals or electronic components. When you insert the interior body of the Digital Controller, do not allow the electronic components to touch the case.
- Check for any corrosion on the terminals.
- When you insert the interior body into the rear case, confirm that the hooks on the top and bottom are securely engaged with the case.

(29) Observe the following precautions when wiring the E5□C-B.
- Do not wire anything to the release holes.
- Do not tilt or twist a flat-blade screwdriver while it is inserted into a release hole on the terminal block. The terminal block may be damaged.
- Insert a flat-blade screwdriver into the release holes at an angle. The terminal block may be damaged if you insert the screwdriver straight in.
- Do not allow the flat-blade screwdriver to fall out while it is inserted into a release hole.
- Do not bend a wire past its natural bending radius or pull on it with excessive force. Doing so may cause the wire to break.
- Do not perform crossover wiring except for the input power supply and communications. (E5CC-B/E5EC-B only)
- Do not perform crossover wiring. (E5DC-B only)

(30) Use a commercial power supply for the power supply voltage input to a Digital Temperature Controller with AC input specifications.
Do not use the output from an inverter as the power supply.
Depending on the output characteristics of the inverter, temperature increases in the Digital Temperature Controller may cause smoke or fire damage even if the inverter has a specified output frequency of 50/60 Hz.
(31) Do not use the product if the front sheet is peeled off. The front sheet is a structural part of the product and is different from the protective film. The protective film is intended to prevent scratches during transportation. Remove the protective film before using the product.

●Specifications

Power supply voltage	100 to 240 VAC, 50/60 Hz or 24 VAC, 50/60 Hz / 24 VDC
Operating voltage range	85 to 110% of the rated voltage
Power consumption Option 000:	5.2 VA max. (100 to 240 VAC) 3.1 VA max. (24 VAC)/1.6 W max. (24 VDC)
All other specifications:	6.5 VA max. (100 to 240 VAC) 4.1 VA max. (24 VAC)/2.3 W max. (24 VDC)
Indication accuracy (Ambient temperature: 23°C)	Thermocouple: (±0.3 % of indication value or ±1°C, whichever is greater) ±1 digit max. Platinum resistance thermometer: (±0.2 % of indication value or ±0.8°C, whichever is greater) ±1 digit max. Analog input: ±0.2 % FS ±1 digit max.
Event input Contact input No-contact input	Output current: approx. 7 mA per contact. ON:1 kΩ max., OFF: 100 kΩ min. ON: residual voltage 1.5 V max., OFF: leakage current 0.1 mA max.
Remote SP input	4 to 20 mA DC or 0 to 20 mA DC 0 to 5 V DC or 1 to 5 V DC or 0 to 10 V DC
Control output 1	Relay output :SPST-NO 250VAC, 3A(resistive load) Electrical life of relay: 100,000 operations Voltage output (for driving SSR): 12 VDC ±20%, 21 mA Current output: 4 to 20 mA DC, 0 to 20mA DC Load: 500 Ω max.
Control output 2	Voltage output (for driving SSR): 12 VDC, 21 mA
Control method	ON/OFF or 2-PID control
Auxiliary outputs	Relay outputs:SPST-NO, 250 VAC, two outputs: 3 A (resistive load), three outputs: 2 A (resistive load), Electrical life of relay: 100,000 operations
Transfer output	4 to 20 mA DC with load of 500 Ω max. 1 to 5 VDC with load of 1 kΩ min.
Ambient temperature	-10 to 55°C (Avoid freezing or condensation)
Ambient humidity	25% to 85%
Storage temperature	-25 to 65°C (Avoid freezing or condensation)
Altitude	Max. 2,000m
Recommended fuse	T2A, 250 VAC, time-lag, low-breaking capacity
Weight	Approx. 120 g (Digital Controller only)
Degree of protection	Front panel: IP66 Rear case: IP20, Terminal section: IP00
Installation environment	Installation category II, pollution degree 2 (as per IEC61010-1)
Memory protection	Non-volatile memory (Number of write operations: 1,000,000)
Temporary overvoltage	Short term: 1200 V+ (power supply voltage) Long term: 250 V+ (power supply voltage)

■Wiring

●Dimensions

Dimensions (mm)

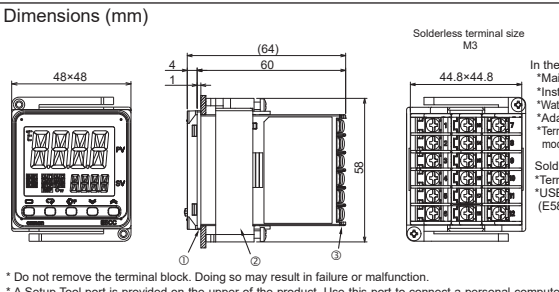

In the pack:
- *Main unit
- *Instruction manual
- *Watertight packing (Y92S-P8): ①
- *Adapter (Y92F-49): ②
- *Terminal cover (Provided only for models with E5CC-□□□5□): ③

Sold Separately
- *Terminal cover (E53-COV23)
- *USB-Serial Conversion Cable (E58-CIFQ2)

* Do not remove the terminal block. Doing so may result in failure or malfunction.
* A Setup Tool port is provided on the upper of the product. Use this port to connect a personal computer to the product when using the Setup Tool. E58-CIFQ2 USB-Serial Conversion Cable is required to connect the personal computer to the product. (Do not use the product with the USB-Serial Conversion Cable left permanently connected.)
Refer to the instruction manual provided with the USB-Serial Conversion Cable for details on connection methods.

●Installation

Individual mounting (mm)

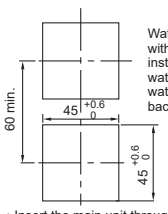

Waterproofing is impossible with side-by-side installation. When waterproofing is required, fit watertight packing on the backside of front panel.

Side-by-side mounting (mm)

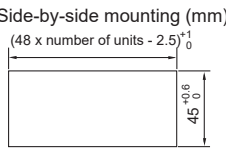

- Insert the main unit through the mounting hole in the panel (1 to 5 mm thickness). Insert the mounting brackets (supplied) into the fixing slots located on the top and bottom of the rear case.
- Tighten the two mounting screws on the top and bottom of the adapter to keep them balanced, and finally tighten them to a torque of between 0.29 and 0.39 N·m.
- When more than one machine is installed, make sure that the ambient temperature does not exceed the specified limit.

●Connections (The applicability of the electric terminals varies with the type of machine.)

Do not connect anything to the terminals that are shaded gray.

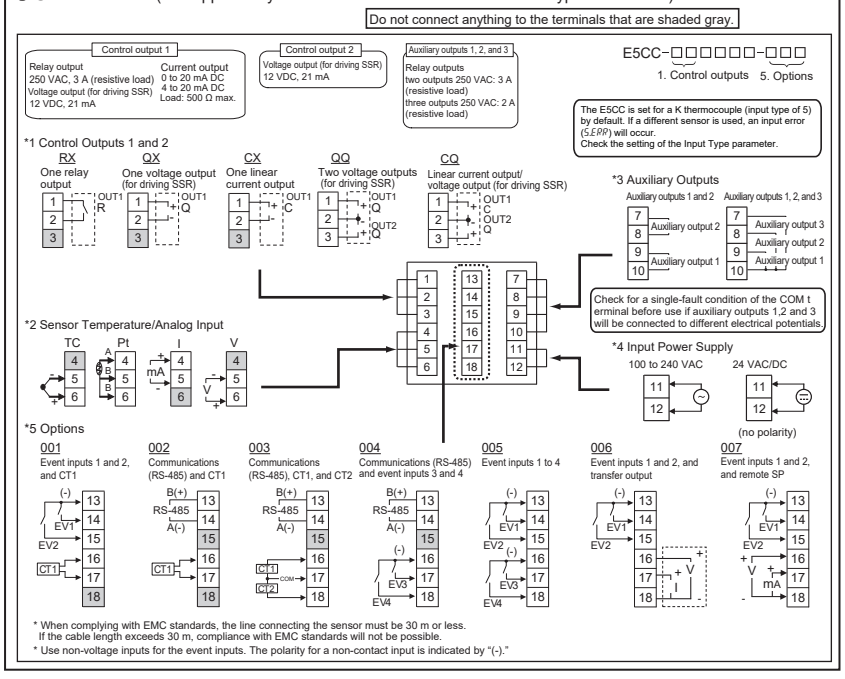

* When complying with EMC standards, the line connecting the sensor must be 30 m or less.
If the cable length exceeds 30 m, compliance with EMC standards will not be possible.
* Use non-voltage inputs for the event inputs. The polarity for a non-contact input is indicated by "(-)."

●Names of Parts on Front Panel

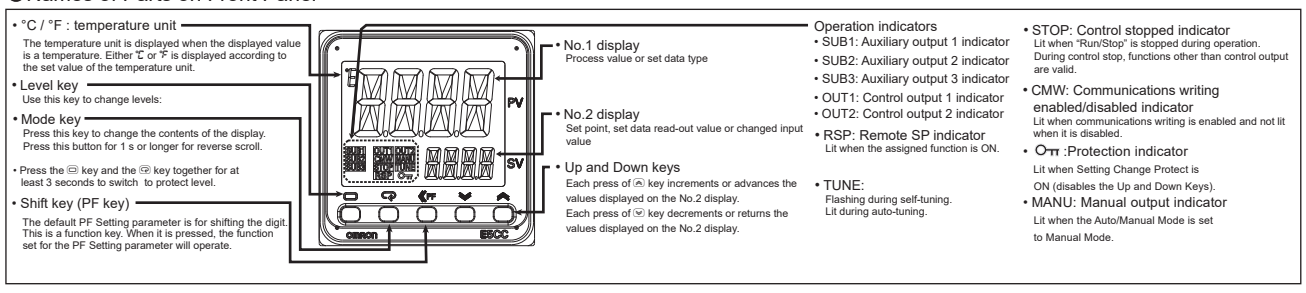

■Operation Menu

●Input Type

	Input type	Input	Setting	Setting range °C	Setting range °F
Temperature inputs	Platinum resistance thermometer	Pt100	0	-200 to 850	-300 to 1500
			1	-199.9 to 500.0	-199.9 to 900.0
			2	0.0 to 100.0	0.0 to 210.0
		JPt100	3	-199.9 to 500.0	-199.9 to 900.0
			4	0.0 to 100.0	0.0 to 210.0
	Thermocouple	K	5	-200 to 1300	-300 to 2300
			6	-20.0 to 500.0	0.0 to 900.0
		J	7	-100 to 850	-100 to 1500
			8	-20.0 to 400.0	0.0 to 750.0
		T	9	-200 to 400	-300 to 700
			10	-199.9 to 400.0	-199.9 to 700.0
		E	11	-200 to 600	-300 to 1100
		L	12	-100 to 850	-100 to 1500
		U	13	-200 to 400	-300 to 700
			14	-199.9 to 400.0	-199.9 to 700.0
		N	15	-200 to 1300	-300 to 2300
		R	16	0 to 1700	0 to 3000
		S	17	0 to 1700	0 to 3000
		B	18	100 to 1800	300 to 3200
		W	19	0 to 2300	0 to 3200
		PL II	20	0 to 1300	0 to 2300
	Infrared Thermosensor ES1B	10 to 70°C	21	0 to 90	0 to 190
		60 to 120°C	22	0 to 120	0 to 240
		115 to 165°C	23	0 to 165	0 to 320
		140 to 260°C	24	0 to 260	0 to 500
Analog input type	Current input	4 to 20mA	25	Use the following ranges for scaling: -1999 to 9999, -199.9 to 999.9, -19.99 to 99.99, -1.999 to 9.999	
		0 to 20mA	26		
	Voltage input	1 to 5V	27		
		0 to 5V	28		
		0 to 10V	29		

*The default is"5".
*5.ERR will be displayed when a platinum resistance thermometer is mistakenly connected while input type is not set for it. To clear the 5.ERR display, correct the wiring and cycle the power supply.

●Alarms

	Setting	Alarm type	Alarm output function: Positive alarm value (X)	Alarm output function: Negative alarm value (X)
	0	No alarm function	Output off	
*1	1	Deviation upper/lower limit	Vary with "L", "H" values	
	2	Deviation upper limit		
	3	Deviation lower limit		
*1	4	Deviation upper/lower range	Vary with "L","H" values	
*1	5	Deviation upper/lower limit standby sequence ON	Vary with "L", "H" values	
	6	Deviation upper limit standby sequence ON		
	7	Deviation lower limit standby sequence ON		
	8	Absolute value upper limit		
	9	Absolute value lower limit		
	10	Absolute value upper limit standby sequence ON		
	11	Absolute value lower limit standby sequence ON		
	12	LBA (only for alarm 1)		
	13	PV Change Rate Alarm		
	14	SP absolute value upper limit		
	15	SP absolute value lower limit		
	16	MV absolute value upper limit		
	17	MV absolute value lower limit		
	18	RSP absolute value upper limit		
	19	RSP absolute value lower limit		

*1: Upper and lower limits can be set for parameters 1, 4 and 5 to provide for different types of alarm. These are indicated by the letter "L" and "H".
- The default alarm type is "2"

⚠ Conformance to EN/IEC Standards

This is a class A product.
In residential areas it may cause radio interference, in which case the user may be required to take adequate measures to reduce interference.

A 급 기기 (업무용 방송통신기자재)
이 기기는 업무용(A 급) 전자파적합기기로서 판매자또는 사용자는 이 점을 주의하시기 바라며, 가정외의지역에서 사용하는 것을 목적으로 합니다.

●Initial Setting Level

Operation stopped. (Control/alarm are both stopped.) *5

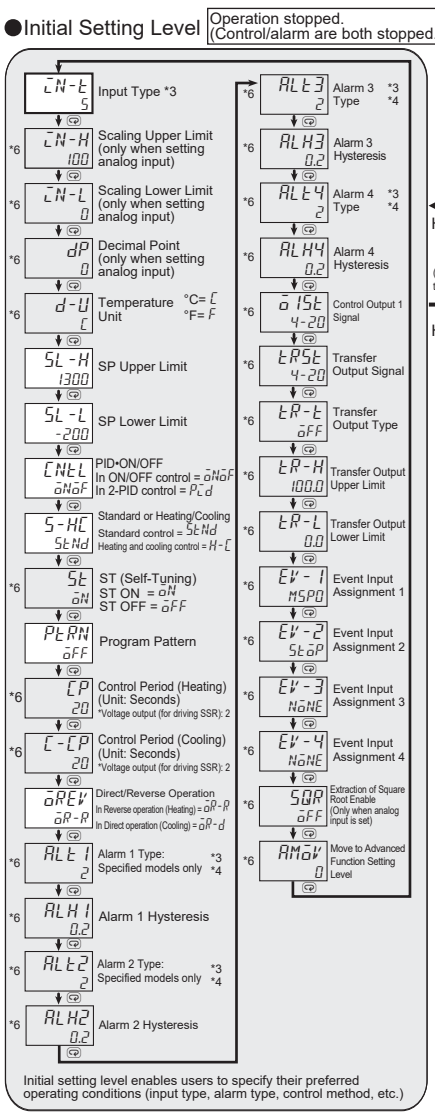

Initial setting level enables users to specify their preferred operating conditions (input type, alarm type, control method, etc.)

*3: Refer to the adjoining tables for details of input types and alarm types.
*4: Applicable only to models with alarm functions.
*5: Operation is stopped when moved to the initial setting level. (control/alarm are both stopped.)
*6: The grayed-out setting items are not displayed for some models and some settings of other setting items.
*7: Applicable only to models with heater burnout functions.
*8: The four numeric digits of the product code are displayed in the No. 2 display. The setting cannot be changed and there is nothing that you need to set.

⚠ Conformance to Safety Standard

Reinforced insulation is provided between input power supply, relay outputs, and between other terminals.

Due to UL Listing requirements, use the E54-CT1L or E54-CT3L current transformer with the factory wiring (internal wiring).
Use a UL category XOBA or XOBA7 current transformer that is UL Listed for field wiring (external wiring) and not the factory wiring (internal wiring).

Always externally connect the recommended fuse that is specified in the Instruction Manual before you use the Digital Controller.

Analog Input
- If you input an analog voltage or current, set the Input Type parameter to the correct input type.
- Do not use the Digital Controller to measure a circuit with Measurement Category II, III, or IV.
- Do not use the Digital Controller to measure an energized circuit to which a voltage that exceeds 30 Vms or 60 VDC is applied.

The protection provided by the Digital Controller may be impaired if the Digital Controller is used in a manner that is not specified by the manufacturer.

Check the wiring before turning ON the power supply.

POWER ON

●Operation Level

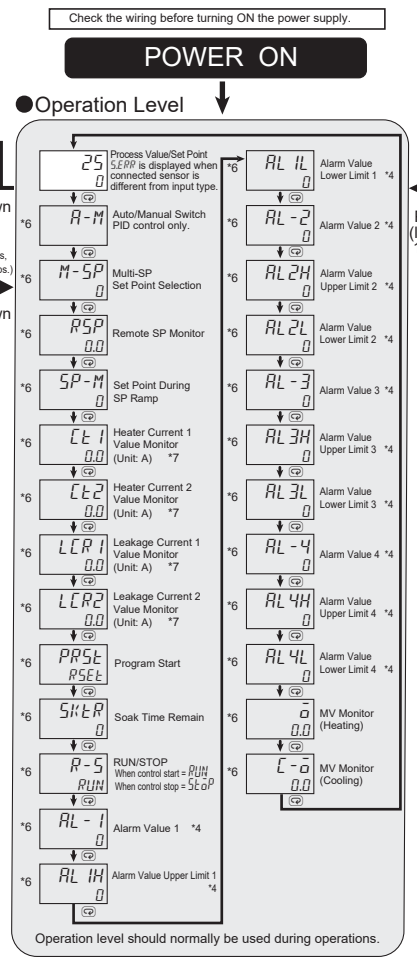

Operation level should normally be used during operations.

Hold and keys down for at least 3 seconds (No.1 display flashes, then the control stops.)

Hold down for at least 1 second

Hold and keys down for at least 1 second

Hold and keys down for at least 3 seconds

Press (less than 1 second)

●Protect Level

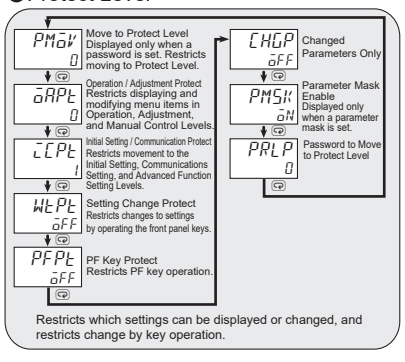

Restricts which settings can be displayed or changed, and restricts change by key operation.

■Other functions

Refer to the *E5□C Digital Controllers User's Manual* (Cat. No. H174) for information on the Advanced Function Setting Level, Manual Control Level, and other functions.
Refer to the *E5□C Digital Controllers Communications Manual* (Cat. No. H175) for information on communications.

Only the value set to the in-t: Temperature Input Shift parameter is applied to the entire temperature input range. When the process value is 200°C, the process value is treated as 201.2°C after input shift if the input shift value is set to 1.2°C. The process value is treated as 198.8°C after input shift if the input shift value is set to -1.2°C.

●Adjustment Level

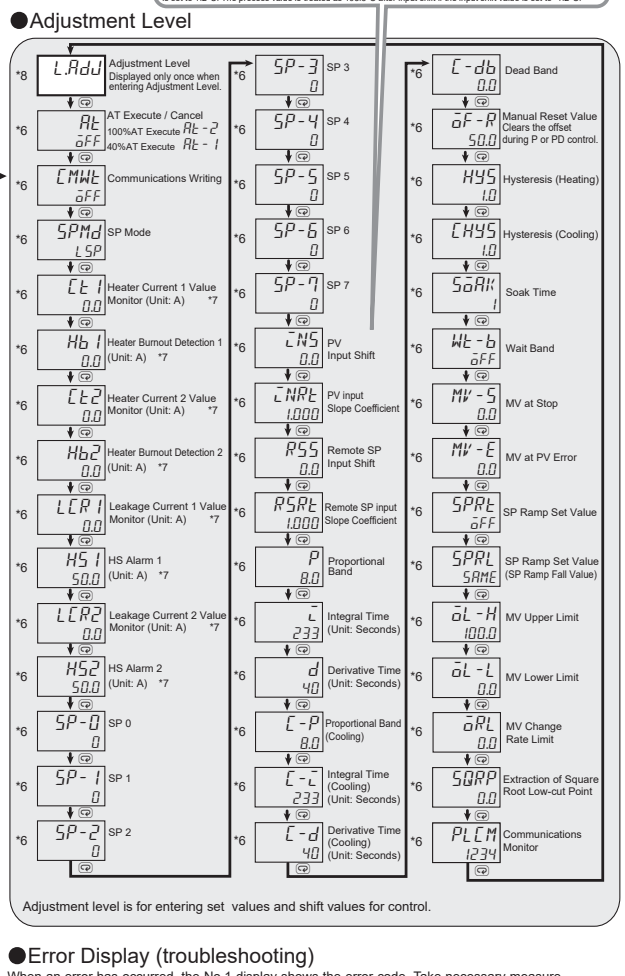

Adjustment level is for entering set values and shift values for control.

●Error Display (troubleshooting)

When an error has occurred, the No.1 display shows the error code. Take necessary measure according to the error code, referring the table below.

No.1 display	Meaning	Action	Status at error: Control output	Status at error: Alarm
5.ERR (S. Err)	Input error *2	Check the setting of the Input Type parameter, check the input wiring, and check for broken or shorts in the temperature sensor.	OFF	Operates as above the upper limit.
E333 (E333)	A/D converter error *2	After the correction of A/D converter error, turn the power OFF then back ON again. If the display remains the same, the controller must be repaired. If the display is restored to normal, then a probable cause can be external noise affecting the control system. Check for external noise.	OFF	OFF
E111 (E111)	Memory error	Turn the power OFF then back ON again. If the display remains the same, the controller must be repaired. If the display is restored to normal, then a probable cause can be external noise affecting the control system. Check for external noise.	OFF	OFF

If the input value exceeds the display limit (-1999 to 9999), though it is within the control range, cccc will be displayed under -1999 and oooo above 9999. Under these conditions, control output and alarm output will operate normally.
Refer to the *E5□C Digital Controllers User's Manual* (Cat. No. H174) for the controllable ranges.

*2: Error shown only for "Process value / Set point". Not shown for other status.

OMRON EUROPE B.V.
Wegalaan 67-69, NL-2132 JD Hoofddorp The Netherlands
Phone 31-2356-81-300
FAX 31-2356-81-388
OMRON ELECTRONICS LLC
One Commerce Drive Schaumburg, IL 60173-5302 U.S.A
Phone 1-847-843-7900
FAX 1-847-843-7787
OMRON ASIA PACIFIC PTE. LTD.
No. 438A Alexandra Road # 05-05/08 (Lobby 2),
Alexandra Technopark, Singapore 119967
Phone 65-6835-3011
FAX 65-6835-2711
OMRON Corporation
Shiokoji Horikawa

形 E5CC
デジタル調節計

OMRON

JPN　取扱説明書

このたびは、オムロン製品をお買い上げいただきまして、まことにありがとうございます。この取扱説明書では、この製品を使用する上で、必要な機能、性能、使用方法などの情報を記載しています。
この製品をご使用に際して下記のことを守ってください。
・この製品は電気の知識を有する専門家が扱ってください。
・この取扱説明書をよくお読みになり、十分にご理解のうえ、正しくご使用ください。
・この取扱説明書はいつでも参照できるよう大切に保管ください。

オムロン株式会社

©All Rights Reserved

詳細な使用方法は別冊「形E5□C　ユーザーズマニュアル」(カタログ番号:SGTD-740)を参照してください。

安全上のご注意

●警告表示の意味

⚠ 注意	正しい取扱いをしなければ、この危険のために、時に軽傷・中程度の傷害をおったり、あるいは物的損害を受ける恐れがあります。お使いになる前にこの取扱説明書をお読みになり、十分にご理解ください。

●警告表示

⚠ 注意

感電により軽度の傷害が稀に起こる恐れがあります。 通電中は端子に触らないでください。	
軽度の感電、発火、機器の故障が稀に起こる恐れがあります。 製品の内部や設定ツール用ポート内部、設定ツール用ケーブルのコネクタ部のピン間に金属、導線、取り付け加工中の切粉または水分などが入らないようにしてください。 前面設定ツール用ポートを使用されないときは、上記の異物が入らないようにカバーを確実に閉めてください。	
爆発により稀に軽度の傷害の恐れがあります。 引火性,爆発性ガスのある所では使用しないでください。	
発火が稀に起こる恐れがあります。本体の設定ツール用ポート内やケーブルのコネクタ部のピン間にゴミ等がたまらないようにしてください。	
軽度の感電、発火、機器の故障が稀に起こる恐れがあります。 分解、改造、修理したり、内部に触らないでください。	
注意:火災や感電の危険 (a)当機は、オープンタイプのプロセスコントローラとして、UL Listingの認証を受けていますので、必ず外へ火の出ない構造の盤内でご使用ください。 (b)2つ以上の遮断スイッチをご使用の場合、修理点検前に、全てのスイッチをOFFし製品を無通電状態にしてください。 (c)信号入力はSELV、制限回路です。 (d)注意:火災や感電の危機を低減する為、異なるClass2回路の出力を内部で接続しないでください。 (e)形E5CC-U , E5GC は最大端子温度は65 °Cですので、配線は耐熱仕様65 °C以上の電線を使用してください。 その他の製品は最大端子温度は75 °Cですので、配線は耐熱仕様75 °C以上の電線を使用してください。	
寿命を超えた状態で使用すると接点溶着や焼損が稀に起こる恐れがあります。必ず実使用条件を考慮し、定格負荷、電気的寿命回数内でご使用ください。出力リレーの寿命は、開閉容量、開閉条件により大きく異なります。	
形E5DC/E5DC-Bで、メインユニットのみを交換される場合、端子ユニットの状態も確認してください。 端子金具が腐食したまま使用すると、接触不良により、デジタル調節計内部の温度が上昇し発火する恐れがあります。 このような場合には端子ユニットも合わせて交換してください。	
ねじが緩むと発火が稀に起こる恐れがあります。 端子ねじは規定トルク0.43 ～ 0.58N ·m で締めてください。*1	
設定内容と制御対象の内容が異なる場合には、意図しない動作により稀に、装置の破損や事故の原因となります。デジタル調節計の各種設定値は、制御対象に合わせて正しく設定してください。	
デジタル調節計の故障により制御不能や警報が出なくなると本機へ接続されている設備、機器等への物的損害が稀に起こる恐れがあります。本機の故障時にも安全なように、別系統で監視機器を取り付けるなどの安全対策を行ってください。	

*1 ただし、形E5CC-U は0.5N ·m です。

ご承諾事項

当社商品は、一般工業製品向けの汎用品として設計製造されています。従いまして、次に掲げる用途での使用を意図しておらず、お客様が当社商品をこれらの用途に使用される際には、当社は当社商品に対して一切保証をいたしません。ただし、次に掲げる用途であっても当社の意図した商品用途の場合や特別の合意がある場合は除きます。
a) 高い安全性が必要とされる用途（例: 原子力制御設備、燃焼設備、航空・宇宙設備、鉄道設備、昇降設備、娯楽設備、医用機器、安全装置、その他生命・身体に危険が及びうる用途）
b) 高い信頼性が必要な用途（例: ガス・水道・電気等の供給システム、24時間連続運転システム、決済システムほか権利・財産を取扱う用途など）
c) 厳しい条件または環境での用途（例: 屋外に設置する設備、化学的汚染を被る設備、電磁的妨害を被る設備、振動・衝撃を受ける設備など）
d) カタログ等に記載のない条件や環境での用途
＊ (a)から(d)に記載されている他、本カタログ等記載の商品は自動車（二輪車含む。以下同じ）向けではありません。自動車に搭載する用途には利用しないで下さい。自動車搭載用商品については当社営業担当者にご相談ください。
＊ 上記は適合用途の条件の一部です。当社のベスト、総合カタログ、データシート等最新版のカタログ、マニュアルに記載の保証・免責事項の内容をよく読んでご使用ください。

安全上の要点

製品の動作不良、誤動作または性能・機能への悪影響を防ぐため、以下のことを守ってください。不具合事象が稀に起こることがあります。仕様外の取扱いはしないでください。
(1) 屋内専用機器のため屋内のみで使用してください。ただし、下記の環境では使用、または保管はしないでください。
・加熱機器からの輻射熱を直接受けるところ
・水がかかるところ、被油のあるところ
・直射日光が当たるところ
・塵あい、腐食性ガス(とくに硫化ガス、アンモニアガスなど)のあるところ
・温度変化の激しいところ
・氷結、結露の恐れのあるところ
・振動、衝撃の影響が大きいところ
(2) 周囲温度および湿度は定格範囲内で使用および保管してください。
複数のデジタル調節計で密着取り付けを行ったり、上下にならべて取り付けを行うとデジタル調節計の発熱によりデジタル調節計内部の温度が上昇し寿命が短くなってしまいます。このような場合にはデジタル調節計へファンにより風を送るなどの強制冷却をしてください。
(3) 放熱を妨げないよう、デジタル調節計の周辺をふさがないでください。デジタル調節計本体の通風孔はふさがないでください。
(4) 端子の信号名と極性を確認し、正しく配線してください。
(5) 裸線接続の配線材は、銅製のより線か、単線をご使用ください。
配線材の発煙・発火を防ぐために、電線の定格をご確認の上、下表の線材をご使用ください。

推奨電線

形式	推奨電線	電線被覆剥きしろ
形E5CC/E5EC/E5AC/E5DC/E5GC（ねじ端子台タイプ）	AWG24-18(0.21-0.82mm²)銅製のより線か、単線	6 ~ 8 mm
形E5GC（スクリューレスクランプ端子台タイプ）		8 ~ 12 mm
形E5CC-U（プラグインタイプ）	AWG24-14(0.21-2.08mm²)銅製のより線か、単線	5 ~ 6 mm
形E5□C-B(プッシュインPlus端子台タイプ)＊1	0.25-1.5mm²(AWG24-16相当)銅製のより線か、単線	フェルール端子使用時：10mm フェルール端子未使用時：8mm

＊1 フェルール端子は、UL 認証(R/C)品を使用してください。

1端子への配線は1 本までの接続としてください。
形E5CC/E5EC/E5AC/E5DC/E5GC(ねじ端子台タイプ)と形E5CC-U(プラグインタイプ)の配線用圧着端子は、指定サイズのものをご使用ください。

圧着端子サイズ

形式	圧着端子サイズ
形E5CC/E5EC/E5AC/E5DC/E5GC（ねじ端子台タイプ）	M3、幅5.8mm 以下
形E5CC-U(プラグインタイプ)	M3.5、幅7.2mm 以下

・形E5□C-B(プッシュインPlus端子台タイプ)
1つの端子(挿入)穴には、複数の電線を挿入しないでください。
・形E5□C(ねじ端子タイプ)
1つの端子には、同じサイズ、同じ種類の電線を最大2本まで接続できます。圧着端子も2枚まで接続できます。
・形E5GC(スクリューレスクランプ端子台タイプ)
1つの端子に2本の電線を接続する場合は、必ず棒端子(ツインフェルール)を使用してください。*1
使用する棒端子は、以下の仕様を満たすものを選定してください。
外径:0.8～1.4mm
露出導電部の長さ:8～12mm
2本圧着(ダブル)タイプであること
*1 形E5GC(スクリューレスクランプ端子台タイプ)は、より線を1本接続した状態でUL試験を受けています。
(6) 使用しない端子には何も接続しないでください。
(7) 誘導ノイズを防止するために、デジタル調節計の端子への配線は、高電圧、大電流の動力線とは分離して配線してください。また、動力線との平行配線や同一配線を避けてください。配管やダクトを別にする、シールド線を使用するなどの方法も効果があります。
ノイズを発生している周辺の機器(とくに、モータ、トランス、ソレノイド、マグネットコイルなどのインダクタンス成分を持つもの)には、サージアブソーバやノイズフィルタを取り付けてください。
電源にノイズフィルタを使用する場合は、電圧と電流を確認した上でデジタル調節計にできるだけ近い位置に取り付けてください。
強い高周波を発生する機器(高周波ウエルダ、高周波ミシンなど)やサージを発生する機器から、できるだけ離して設置してください。
(8) 電源電圧および負荷は、定格の範囲内でご使用ください。
(9) 電源電圧は2秒以内に定格電圧に達するようにスイッチ、リレーなどの接点を介して一気に印加してください。徐々に電圧を印加しますと、電源リセットしなかったり出力の誤動作が発生することがあります。
(10) デジタル調節計に電源を投入してから、正しい温度を表示するまで30分かかります。(実際に制御を始めるこの時間前に電源を投入してください)
(11) セルフチューニングを使用される場合は、デジタル調節計と負荷(ヒータなど)の電源は同時、あるいは負荷の電源を先に投入してください。デジタル調節計の電源を投入してから負荷の電源を投入すると正しいセルフチューニングおよび最適な制御ができなくなります。
(12) 作業者がすぐ電源をOFFできるようスイッチまたはサーキットブレーカを設置し、適切に表示してください。
(13) 本製品の汚れはやわらかい布で乾拭きしてください。なお、シンナー、ベンジン、アルコールなどの溶剤を含む薬品等を使用しないでください。変形、変色の恐れがあります。
(14) 電源を投入してデジタル調節計の出力が確定するまで2秒かかります。この時間を考慮して(制御盤などの)設計してください。
(15) 初期設定レベルへ移行すると出力がOFFになりますので、これを考慮した制御をしてください。
(16) 不揮発性メモリには書き込み回数に寿命があります。通信などでデータを頻繁に書き換える場合はRAMモードで使用してください。
(17) 接地された金属に触れるなどの静電気対策を行った上で製品に触れてください。
(18) 廃棄時に分別するとき、工具を使用してください。内部部品の鋭利な部分でけがをする恐れがあります。
(19) 形E5CC/E5CC-U/E5CC-B/E5EC/E5EC-B/E5AC/E5DCでロイド規格適応時は、「船舶規格の適合について」に記載されている条件で設置してください。
(20) 設定ツール用ポートが2つある機種(形E5EC/E5EC-B/E5AC/E5DC/E5DC-B/E5GC)で、両方のポートに同時にケーブルを接続しないでください。故障や誤動作の原因となります。
(21) 通信距離については仕様範囲内で、通信線は指定のケーブルをご使用ください。
(22) USBーシリアル変換ケーブルをデジタル調節計に接続した状態で、デジタル調節計本体の電源を投入または切断しないでください。デジタル調節計の誤動作の原因となります。
(23) 通信用ケーブルを無理に曲げたり、引っ張ったりしないでください。
(24) 形E5DC/E5DC-Bで、メインユニットを端子ユニットに取り付ける場合、メインユニットのフックが端子ユニットに確実に挿入されたことを確認してください。
(25) 形E5CC-Uで、ソケットに取り付ける場合、ソケットのフックがメインユニットに確実に挿入されたことを確認してください。
(26) DIN レールは地面に対して垂直に設置してください。
(27) 形E5DC/E5DC-Bで、端子ユニットからメインユニットを着脱する場合は電源をOFFしてから行い、絶対に端子や電子部品に手を触れたり衝撃を与えたりしないでください。挿入時に電子部品をケースに接触させないでください。
(28) 形E5GCで、端子台を外す場合やドローアウトする場合は、以下のことを守ってください。
・電源をOFFにしてから行い、絶対に端子や電子部品に手を触れたり衝撃を与えたりしないでください。挿入時に電子部品をケースに接触させないでください。
・端子が腐食していないか確認してください。
・本体をリアケースに挿入する場合、上下のフックが確実にかかるようにしてください。
(29) 形E5□C-Bで、配線する場合は、以下のことを守ってください。
・リリースホールには配線しないでください。
・リリースホールにマイナスドライバを押し込んだ状態で、マイナスドライバを傾けたり、ねじったりしないでください。端子台が破損する恐れがあります。
・リリースホールにマイナスドライバを押し込むときは斜めにして入れてください。まっすぐに入れた場合は端子台が破損する恐れがあります。
・リリースホールに押し込んだマイナスドライバを落下させないように注意してください。
・電線は無理に曲げたり、引っぱったりしないでください。断線する恐れがあります。
・入力電源と通信以外は、渡り配線しないでください。(形E5CC-B/E5EC-Bのみ)
・渡り配線しないでください。(形E5DC-Bのみ)
(30) 電源電圧入力において、AC入力タイプは商用電源を使用してください。
インバータによっては出力仕様として、出力周波数を50/60Hzと表示されているものもありますが、製品の内部温度上昇により発煙・焼損の恐れがありますので、インバータの出力を電源として使用しないでください。
(31) フロントシートが剥がれた状態では使用しないでください。フロントシートは製品の構造部品であり、保護フィルムとは異なります。保護フィルムは輸送時の傷防止用です。製品をご使用になる前に、保護フィルムを取り外してください。

●仕様

電源電圧	AC100-240V 50/60Hz またはAC24V 50/60Hz/DC24V
許容電圧変動範囲	定格電圧の85～110%
消費電力	オプション000は、5.2VA以下(AC100-240V) 3.1VA以下(AC24V)/ 1.6W以下(DC24V) 上記以外の仕様は、6.5VA以下(AC100-240V) 4.1VA以下(AC24V)/ 2.3W以下(DC24V)
指示精度 (周囲温度:23℃)	熱電対:(指示値の±0.3%または±1℃の大きい方) ±1ディジット以下 白金測温抵抗体:(指示値の±0.2%または±0.8℃の大きい方)±1ディジット以下 アナログ入力±0.2%FS±1ディジット以下
イベント入力 有接点 無接点	流出電流:約7mA(1接点あたり) ON:1kΩ以下、OFF:100kΩ以上 ON:残留電圧1.5V以下、OFF:漏れ電流0.1mA以下
リモートSP入力	DC4-20mA/DC0-20mA DC0-5V/DC1-5V/DC0-10V
制御出力1	リレー出力 AC250V 3A (抵抗負荷) リレーの電気的寿命 10万回 電圧出力(SSR駆動用)DC12V±20%、21mA 電流出力 DC4-20mA/DC0-20mA、負荷500Ω以下
制御出力2	電圧出力(SSR駆動用)DC12V 21mA
制御方式	2自由度PIDまたはON/OFF
補助出力	リレー出力AC250V、2出力 3A(抵抗負荷)、3出力 2A(抵抗負荷) リレーの電気的寿命 10万回
伝送出力	DC4-20mA 負荷500Ω以下 DC1-5V 負荷1kΩ以上
使用周囲温度	ー10～55℃(ただし、氷結、結露しないこと)
使用周囲湿度	25～85%RH
保存温度	ー25～65℃(ただし、氷結、結露しないこと)
高度	2,000m以下
推奨ヒューズ	T2A、AC250V タイムラグ低遮断容量
質量	約120g(本体のみ)
保護構造	前面:IP66、リアケース:IP20、端子部:IP00
設置環境	設置カテゴリⅡ、汚染度2(IEC61010-1による)
メモリ保護	不揮発性メモリ(書込み回数:100万回)
一時過電圧	短時間過電圧 1200V+(電源電圧) 長時間過電圧 250V+(電源電圧)

■配線

●外形寸法図

・外形寸法(単位mm)

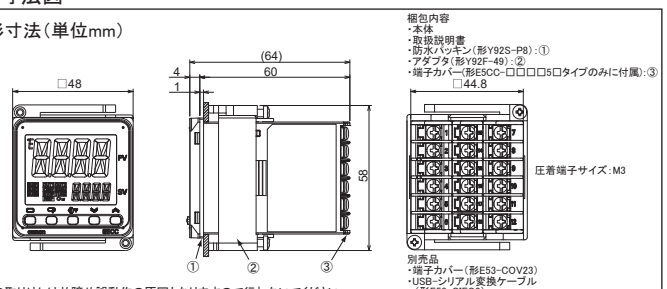

梱包内容
・本体
・取扱説明書
・防水パッキン(形Y92S-P8):①
・アダプタ(形Y92F-49):②
・端子カバー(形E5CC-□□□□5□タイプのみに付属):③

別売品
・端子カバー(形E53-COV23)
・USB-シリアル変換ケーブル(形E58-CIFQ2)

*端子台の取り外しは故障や誤動作の原因となりますので行わないでください。
*製品上面部に設定ツールを使用する際、パソコンとデジタル調節計を接続するために使用する設定ツール用ポートを標準搭載しています。
接続には専用のUSBーシリアル変換ケーブル(形E58-CIFQ2)が必要です。(常時接続状態での使用はできません。)
詳細な接続方法は、USBーシリアル変換ケーブルに付属の取扱説明書を参照ください。

●取り付け

個別取り付けのとき(単位mm)

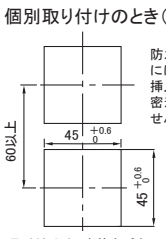

防水になるように取り付けるには、本体に防水パッキンを挿入してください。
密着取り付け時は防水ができません。

密着取り付けのとき(単位mm)

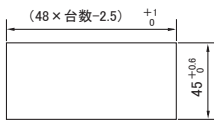

・取り付けは、本体をパネル(厚さ1～5mm)角穴へ入れ、付属のアダプタをリアケースの上面および下面の固定溝にはめ込んでください。
・上下の取付金具のネジを、交互に少しずつバランスをとりながら、トルク0.29～0.39N・mで締め付けてください。
・複数個を取り付けて使用される場合、本機の周囲温度が仕様を超えないようにご注意ください。

●接続(機種によって端子の用途は異なります。) グレー表示の端子へは接続しないでください。

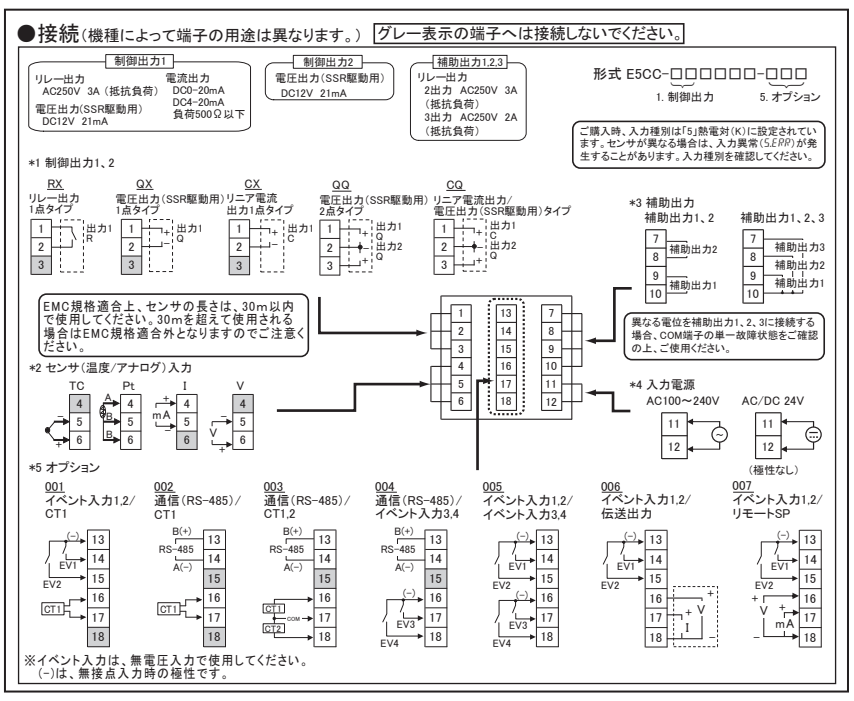

●フロント部の名称

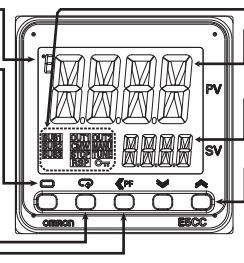

・℃/°F:温度単位表示
表示されているデータが、温度の場合に点灯します。選択されている「温度単位」の設定値により、℃または°Fを表示します。
・レベルキー
このキーを押すと、各レベル間を移行します。
・モードキー
このキーを押すと、表示項目が変更されます。1秒以上押すと、逆方向へ遷移します。
・レベルキーと モードキーを同時に3秒以上押すと、プロテクトレベルに切り替わります。
・シフトキー(PFキー)
工場出荷時は「PF設定」が「析シフト」設定となっています。ファンクションキーであり、キーを押すと「PF設定」で設定した機能が動作します。

・第1表示
現在値または設定データの種別を表示します。
・第2表示
目標値、設定データの読出値、変更時の入力値を表示します。
・ダウンキー/アップキー
キーを押すごとに、第2表示の値がアップします。または設定内容が進みます。
キーを押すごとに、第2表示の値がダウンします。または設定内容が戻ります。

動作表示灯
・SUB1:補助出力1表示
・SUB2:補助出力2表示
・SUB3:補助出力3表示
・OUT1:制御出力1表示
・OUT2:制御出力2表示
・RSP:リモートSP表示
割り当てた機能がONのとき点灯します。
・TUNE:
セルフチューニング時に点滅します。オートチューニング時に点灯します。
・STOP:制御停止表示
運転中に「ラン/ストップ」を停止「StoP」にしたとき点灯します。
制御停止中でも制御出力以外は動作します。
・CMW:通信による書き込み可否表示
通信書込が許可(ON)で点灯、禁止(OFF)で消灯します。
・OPT:プロテクト表示
「設定変更プロテクト」がON(プロテクト状態でアップキー、ダウンキーが無効)のときに点灯します。
・MANU:マニュアル出力表示
「オート/マニュアルモード」がマニュアルモードで点灯します。

■操作メニュー

●入力種別

	入力種別	仕様	設定値	設定範囲 ℃	設定範囲 °F
温度入力	測温抵抗体	Pt100	0	ー200～850	ー300～1500
			1	ー199.9～500.0	ー199.9～900.0
			2	0.0～100.0	0.0～210.0
		JPt100	3	ー199.9～500.0	ー199.9～900.0
			4	0.0～100.0	0.0～210.0
	熱電対	K	5	ー200～1300	ー300～2300
			6	ー20.0～500.0	0.0～900.0
		J	7	ー100～850	ー100～1500
			8	ー20.0～400.0	0.0～750.0
		T	9	ー200～400	ー300～700
			10	ー199.9～400.0	ー199.9～700.0
		E	11	ー200～600	ー300～1100
		L	12	ー100～850	ー100～1500
		U	13	ー200～400	ー300～700
			14	ー199.9～400.0	ー199.9～700.0
		N	15	ー200～1300	ー300～2300
		R	16	0～1700	0～3000
		S	17	0～1700	0～3000
		B	18	100～1800	300～3200
		W	19	0～2300	0～3200
		PLⅡ	20	0～1300	0～2300
	非接触温度センサ形E1B	10～70℃	21	0～90	0～190
		60～120℃	22	0～120	0～240
		115～165℃	23	0～165	0～320
		140～260℃	24	0～260	0～500
アナログ入力	電流入力	4～20mA	25	スケーリングにより－1999～9999、－199.9～999.9、－19.99～99.99、－1.999～9.999の範囲で使用。	
		0～20mA	26		
	電圧入力	1～5V	27		
		0～5V	28		
		0～10V	29		

・初期値は「5」です。
・測温抵抗体以外の設定値で、誤って測温抵抗体を接続したときは S.ERR を表示します。S.ERR を解除するには配線を見直し、電源を入れ直してください。

●警報種別

	設定値	警報種別	警報出力機能 警報値(X)が正	警報出力機能 警報値(X)が負
	0	警報機能なし	出力OFF	
＊1	1	上下限	ON OFF L H SP	LHの値による
	2	上限	ON OFF X SP	ON OFF X SP
	3	下限	ON OFF X SP	ON OFF X SP
＊1	4	上下限範囲	ON OFF L H SP	LHの値による
＊1	5	上下限待機シーケンス付	ON OFF L H SP	LHの値による
	6	上限待機シーケンス付	ON OFF X SP	ON OFF X SP
	7	下限待機シーケンス付	ON OFF X SP	ON OFF X SP
	8	絶対値上限	ON OFF X 0 SP	ON OFF X 0 SP
	9	絶対値下限	ON OFF X 0	ON OFF X 0
	10	絶対値上限待機シーケンス付	ON OFF X 0	ON OFF X 0
	11	絶対値下限待機シーケンス付	ON OFF X 0	ON OFF X 0
	12	LBA(警報1種別のみ)		
	13	PV変化率警報		
	14	SP絶対値上限	ON OFF X 0	ON OFF X 0
	15	SP絶対値下限	ON OFF X 0	ON OFF X 0
	16	MV絶対値上限	ON OFF X 0	ON OFF X 0
	17	MV絶対値下限	ON OFF X 0	ON OFF X 0
	18	RSP絶対値上限	ON OFF X 0	ON OFF X 0
	19	RSP絶対値下限	ON OFF X 0	ON OFF X 0

＊1:設定値1、4、5は警報の上・下限値が個別に設定でき、L,Hで表しています。
・初期値は「2」です。

⚠ EN/IEC 規格対応について

この商品は「class A」(工業環境商品)です。住宅環境でご利用されると、電波妨害の原因となる可能性があります。その場合には電波妨害に対する適切な対策が必要となります。

●初期設定レベル 運転が停止します。(制御・警報共に停止) ＊5

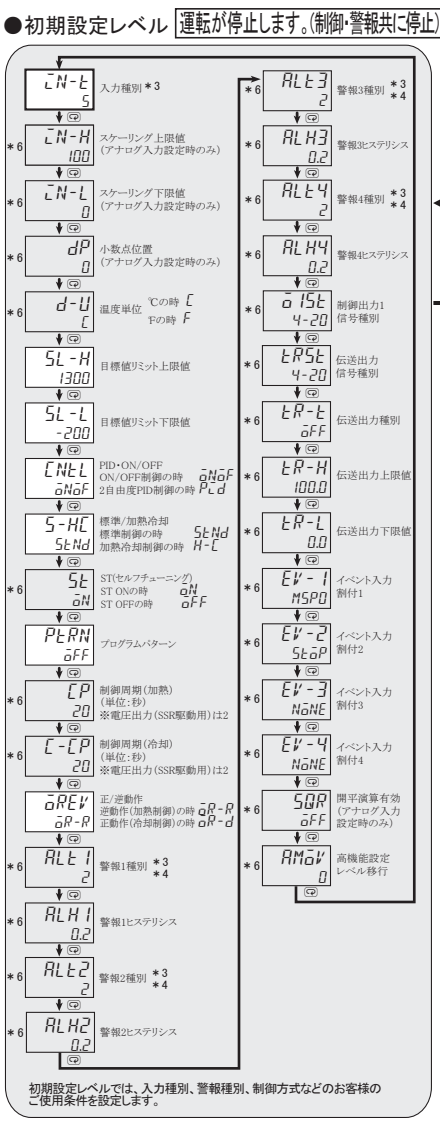

＊3:入力種別と警報種別の項目は、左の表を参照してください。
＊4:警報機能がある機種だけ機能します。
＊5:初期設定レベルへ移行すると運転が停止します。(制御・ 警報共に停止)
＊6:グレー表示になっている設定項目は機種や設定内容により表示されない場合があります。
＊7:ヒータ断線機能がある機種だけ機能します。
＊8:第2表示には、商品コードの数字部4桁が表示されます。設定変更ができませんが、お客様に何か設定していただく必要はございません。

⚠ 安全規格対応について

入力電源ーリレー出力ーその他の端子相互間は強化絶縁されていることを示します。
UL認証上、形E54-CT1Lまたは形E54-CT3LのCTは、工場配線(盤内配線)で使用してください。工場配線(盤内配線)ではなく現場配線(盤外配線)ではULカテゴリ:XOBAまたはXOBA7でリスティング認証を受けたCTを使用してください。
取扱説明書記載の推奨ヒューズを必ず外部に取り付けて使用してください。
アナログ入力に関して ・電圧または電流を入力する場合、入力種別に合わせて入力タイプを設定してください。 ・計測カテゴリⅡ、Ⅲ、Ⅳに該当する回路の測定には使用しないでください。 ・30Vrmsまたは60VDCを超える電圧が印加された対象の測定には使用しないでください。
製造者が指定しない方法で機器を使用すると、機器が備える保護を損なう場合があります。

電源投入する前に配線を確認してください。

電　源　投　入

●運転レベル

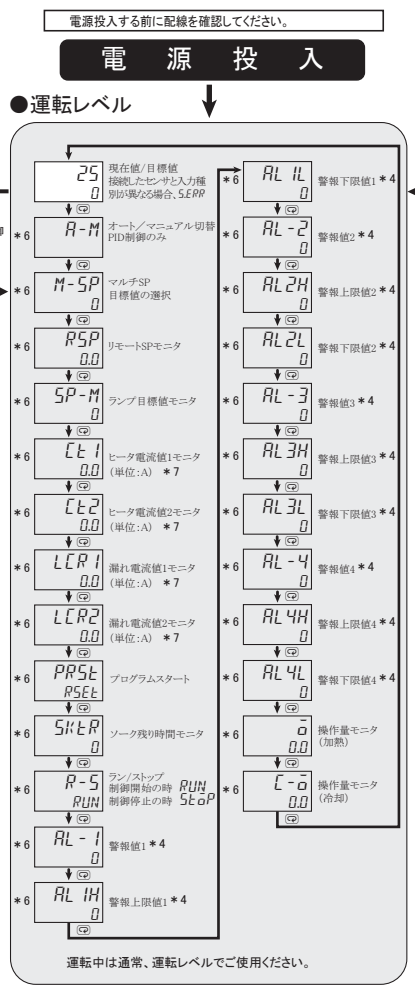

⊟キー 3秒以上(表示が点滅し制御が停止します。)
⊟キー 1秒以上
⊟キー 1秒未満
⊟+⊡キー 1秒以上
⊟+⊡キー 3秒以上

●プロテクトレベル

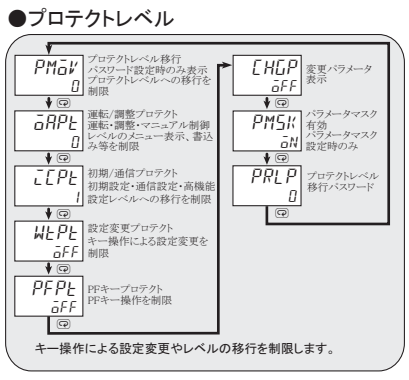

●調整レベル

「C.AJ」PV入力補正値の設定値分だけ、センサ入力範囲のすべての点において入力温度を補正します。補正前の現在値が200℃のとき、補正値を±2℃とすると補正後は201.2℃、補正値を-1.2℃とすると補正後は198.8℃として扱います。

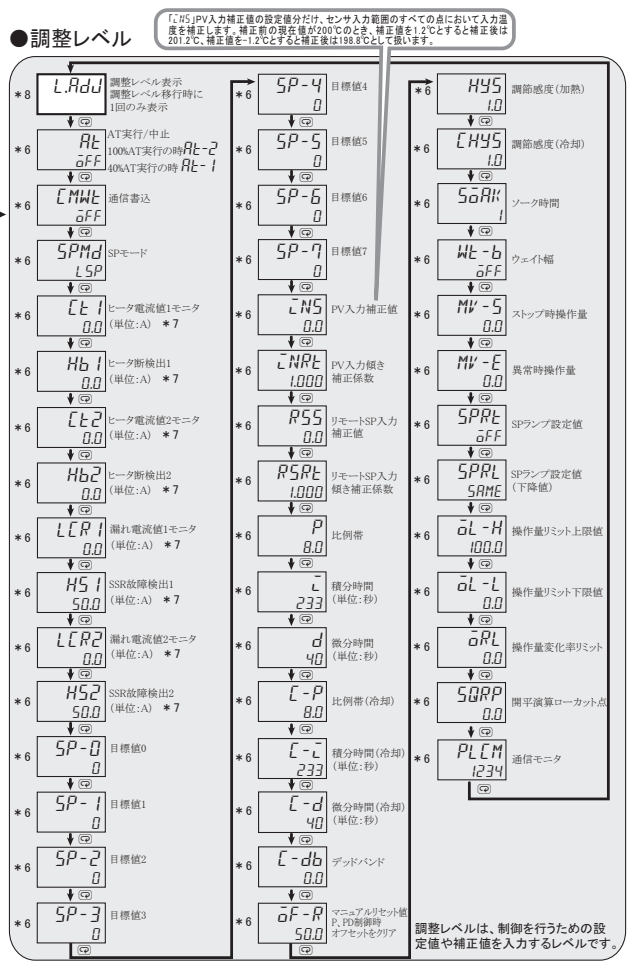

調整レベルは、制御を行うための設定値や補正値を入力するレベルです。

●異常時の表示について(トラブルシューティング)

異常が発生すると、第1表示にエラー内容を表示します。エラー表示によってエラーの内容を確認し、その内容についての処置をしてください。

第1表示	異常内容	処置	異常時の出力状態 制御出力	異常時の出力状態 警報出力
S.ERR(S.Err)	入力異常 ＊2	入力種別の設定を確認、あるいは入力の誤配線、測温体の断線・短絡を確認してください。	OFF	異常高温として処理
E333(E333)	A/Dコンバータ異常 ＊2	入力異常を確認後、電源を入れ直してください。 表示内容が変わらない場合は修理が必要です。 正常になった場合はノイズの影響が考えられるので、ノイズが発生していないか確認してください。	OFF	OFF
E111(E111)	メモリ異常	電源を入れ直してください。 表示内容が変わらない場合は修理が必要です。 正常になった場合はノイズの影響が考えられるので、ノイズが発生していないか確認してください。	OFF	OFF

入力が制御可能範囲内で表示可能範囲(-1999～9999)を超えた場合、-1999より小さい値はcccc、9999より大きい値はooooと表示します。
この表示のときは制御出力および警報出力ともに正常に動作します。
制御可能範囲についての詳細は「形E5□